ATENÇÃO: AS SAPATAS DEVERÃO SER ASSENTADAS EM SOLO FIRME, COM TENSÃO ADMISSÍVEL MAIOR QUE 2,5 kg/cm², CASO CONTRÁRIO DEVERÁ SER EXECUTADO 5 FUROS DE TRADO PARA GARANTIR E TENSÃO ADMISSÍVEL ESPECIFICADA

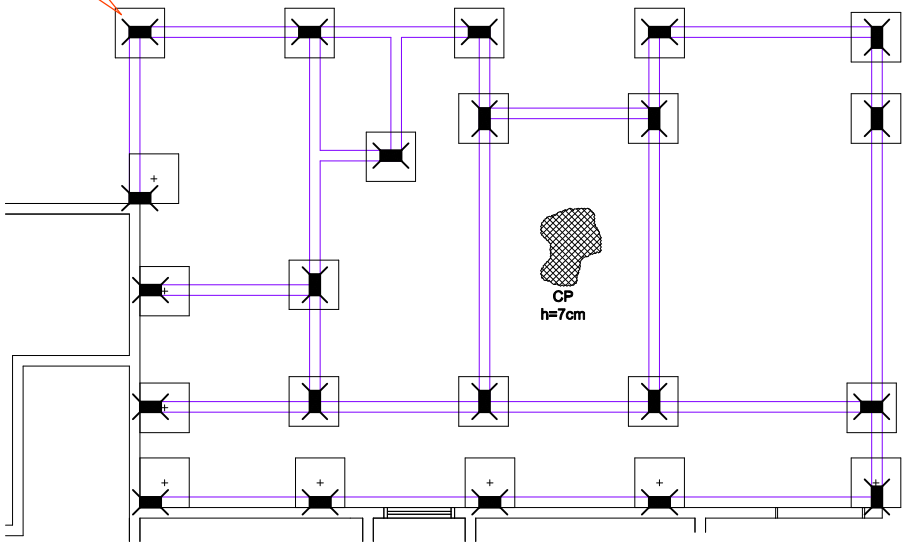


# PLANTA BAIXA FORMA TÉRREO

ESC: 1/75

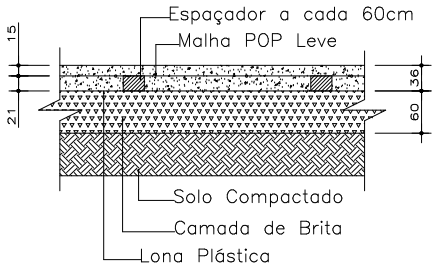


## DET. CONTRA PISO

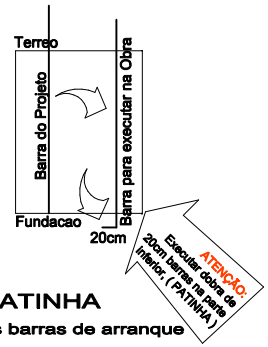


## DET. PATINHA

**dobra das barras de arranque**

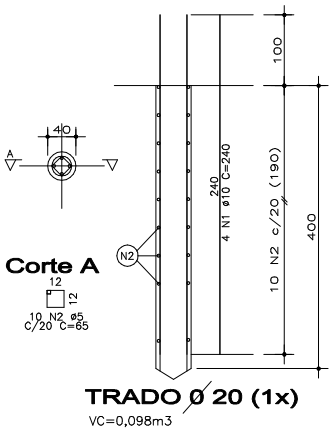


## TRADO Ø 20 (1x)

VC=0,098m3

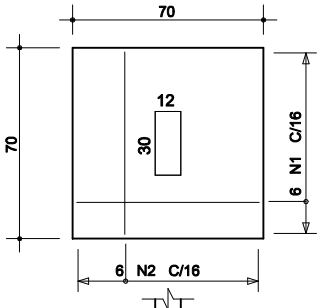


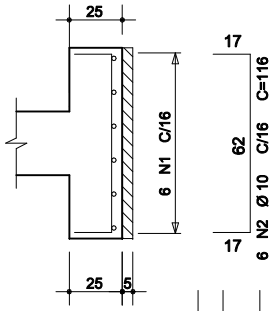


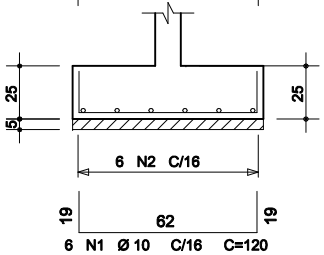


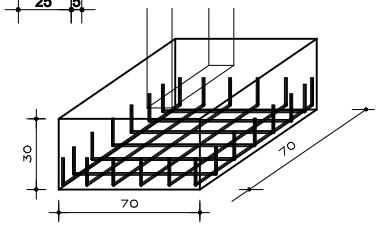


## DET. SAPATAS

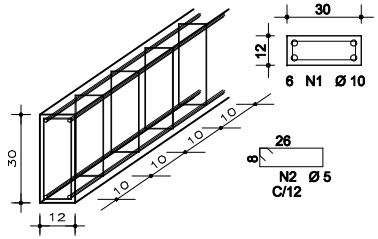


## DET. VIGAS

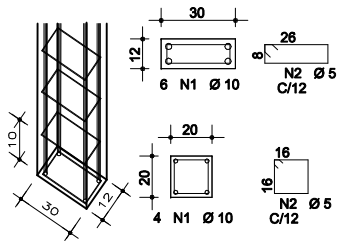


## DET. PILARES

## LEGENDA

- pilar concreto (12x30cm)
- pilar concreto (20x20cm)
- pilar concreto morre (12x30cm)
- viga concreto (12x30cm)
- sapata concreto (70x70x30cm)

ATENÇÃO: TRATA-SE APENAS DE PREVISÕES ESTRUTURAIS A FIM DE ORÇAMENTO, NÃO É UM PROJETO ESTRUTURAL.

OBRA
PROJETO PREVISÕES ESTRUTURAIS DE AMPLIAÇÃO DE UNIDADE DE SAÚDE
SITO A RUA NEREU RAMOS, 107 – BAIRRO CENTRO –ÁREA URBANA
AGROLÂNDIA – S.C.

PRANCHA 01/02

REFERÊNCIAS: planta baixa

QUADRO DE ÁREAS: IDEM PRANCHA 01

DATA: abril/2014

PROJETO ARQUITETÔNICO
ARQ°. ALYSSON J. KRAUSE
CAU: A38375-9

SITUAÇÃO

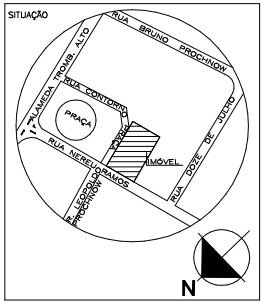


PROPRIETÁRIO
PREFEITURA MUNICIPAL DE AGROLÂNDIA
CNPJ: 83.102.582/0001-44

arquiteto alysson j.krause

CONSIDERAÇÕES

O proprietário somente poderá se utilizar do projeto para o fim e o local indicados nos documentos e desenhos apresentados
Os direitos autorais relacionados ao arquiteto estão definidos na lei 5.194 de 24/12/66, art. 17 combinado com art.18
Qualquer alteração no projeto e posteriormente na edificação já concluída sem aviso prévio ou aval do profissional, este não fica mais responsável tecnicamente.